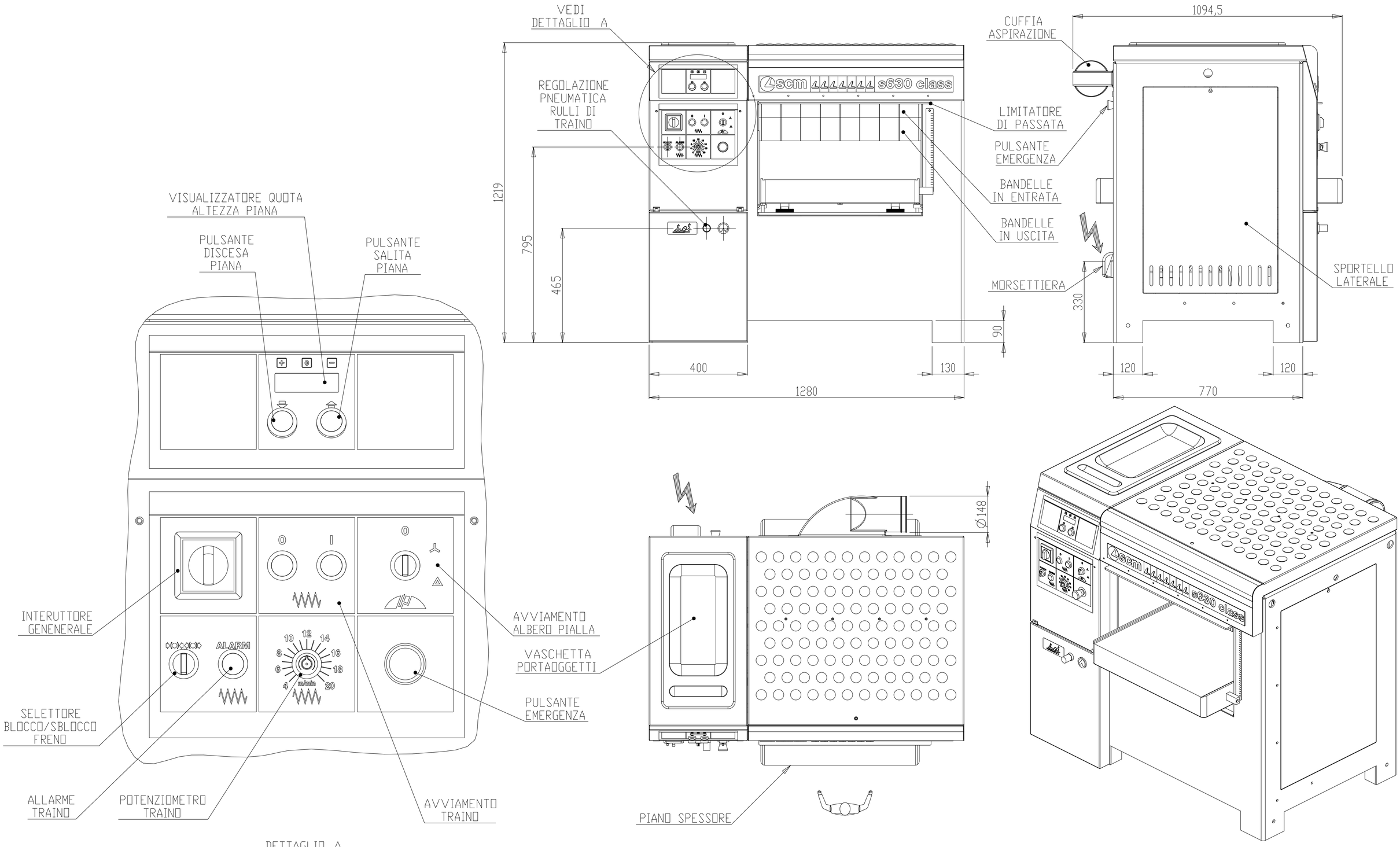

Caratteristiche tecniche non evidenziate: vedere Procedura PO 2/03 ALL1

Ci riserviamo a termini di Legge la proprieta' di questo disegno con divieto di renderlo comunque noto a terzi senza la nostra preventiva approvazione

tolleranze per lavorazioni alle macchine utensili

grado M secondo UNI-EN 22768-1	dimensione	fino a 3	3-6	6-30	30-120
	scostamento	± 0.1	± 0.1	± 0.2	± 0.3

Altre toll. gen: capitolato tecnico SCM CT01

120-400	400-1000	1000-2000	oltre 2000
± 0.5	± 0.8	± 1.2	± 2.0

grado K secondo UNI-EN 22768-2	toll. di forma	dimens.	fino a 100	100-300	300-1000	1000-3000
	— ▱	scost.	0.2	0.4	0.6	0.8
	⊥ //	scost.	0.4	0.6	0.8	1.0

diametro albero	diametro foro	smussi	localizzazione
h 11	H 13	0.5X45°	⌖ Ø 0.4

CF	Scala	Massa (Kg)	Aspetto superficiale
CF3	1:10	1663,82	.

Materiale
.
.

Data 12/10/2011 Firma GARAVELLI
Bolla BI1141 Visto .

N° Bolla	Data	Firma	Modifica	N°
.....	...../...../.....	.....	.....	3
.....	...../...../.....	.....	.....	2
.....	...../...../.....	.....	.....	1

scm group

DIMENSIONI DI INGOMBRO S630 CLASS

N° 90L0056546F